HL

SIPHONS ABLÄUFE

6 METER WASSERSÄULE
OFI-DICHTHEITSGEPRÜFT

HL Тръбни преходи през хидроизолации

18. Хидроизолации на сгради

18

HL Хидроизолиране на сгради

Базова информация за проектиране и изпълнение

В повечето случаи контактните места на сградната конструкция със земята се хидроизолират срещу влага. При безнапорна вода се изолират с мембрани от полимербитум или модифицирани битуми мастици. При напорна вода се изискват 2 слоя полимербитумни мембрани. При това се наблюдават пробиви на водата в сградата, рядко при изолиране на равни площи, но по-често в критичните точки, като например отворите в стените. Традиционните тръбни преходи се оформят още във фазата на кофража и след това тръбата се уплътнява допълнително с бетон. Следствието от това е една твърда връзка между тръбата и бетона. След това, външните стени на сградата се изолират допълнително с битумни хидроизолации. Така връзката между битумната хидроизолация и тръбата беше пренебрегвана в миналото. Всъщност точно това е мястото, където трябва да се съблюдава 100 % сигурност на хидроизолацията, за да се предотврати навлизане на вода в сградата. Този проблем HL вече е решил със серията HL800 - тръбен преход през хидроизолация, респ. HL801 тръбни редукции.

Предимства на тази продуктова серия:

▲ Според местоположението на стенния отвор HL800/801 може да се монтира дори и след завършване конструкцията на сградата с помощта на разпробиване стената/плочата с бор-корона или друга пробивна техника.

▲ Чрез фабрично монтираната еластомербитумна яка е възможно безопасно газопламъчно заваряване с хидроизолацията на стената, т.е. без повреждане на пластмасовата тръба.

▲ Безпроблемна обработка с битумни мастици/грундове

▲ Евентуалното потъване или разместване на тръбата от връщането на земния насип в изкопа се компенсира чрез специалната гофрирана конструкция на прехода (± 10 %).

▲ Непосредствената връзка с тръбата се осъществява чрез няколко уплътняващи езици, едновременно комбинирани с конична резба и един притискащ капак-гайка.

▲ Поради гъвкавото си изпълнение, HL800/801 е възможно да се използва в близост до ъгли на стените, ръбове и ниши.

▲ При използването на комбинация от тръбния преход HL800/160 и редуктора HL801, могат да се прокарат до четири тръби/кабели само през един стенен отвор.

Следват фирмените указания за предотвратяване на грешки и за един сигурен и компетентен монтаж на продукта:

▲ От фирмата изпълняваща полагането на сградните хидроизолации се изисква монтажа на тръбния преход като последен етап, защото едно последващо преместване на отворите за тръбите вече не е възможно.

▲ Препоръчва се заваряването на битумната мембрана от тръбния преход да стане от двете и страни

▲ Трябва да се избягва припокриване на няколко мембрани от тръбните преходи. Минимално разстояние между тръбите (междуосово) е 50 cm!

▲ Продукта е тестван за водоплътност от института OFI при 6 м воден стълб.

▲ Във връзка с монтажа, респ. полагането на тръбопроводите, са взети под внимание свързаните с това раздели на DIN 18195, както и стандартите ÖNORM EN 805, ÖNORM B 2538, ÖNORM EN 1610 и ÖNORM B 2503.

Съществени норми/Директиви
ÖNORM B7209 Хидроизолационни строителни работи според ÖNORM B3692
ÖNORM B2209-1 Хидроизолационни строителни работи
Директива за измерване, изпълнение и контрол на сградни хидроизолации;
от института IFB за изграждане на плоски покриви и строителни хидроизолации (www.ifb.co.at)
Една дълготрайна и функционално годна хидроизолация може да бъде гарантирана само тогава, когато по време на нейното изпълнение е осигурена една точна и специфична за обекта оценка на влагозащитната хидроизолация и успешните комбинации от всички детайлни решения свързани с нея. Специално за повтарящите се присъединявания и завършващи елементи бяха стандартизирани редица детайли, които могат да бъдат изискани от IFB-института за изпълнение на плоски покриви и строителни хидроизолации (www.ifb.co.at).

HL Хидроизолиране на сгради - Продукти - Преглед

Продукти

Продукт	HL800 (/110), (/125), (/160)	HL800/63-75	HL800/40-50	HL800.2/40-50 HL800.2/63-75
Описание	Битумен тръбен преход DN110, DN125 или DN160	Битумен тръбен преход Ø 63 - 75 мм	Битумен тръбен преход Ø 40 - 50 мм	Двоен битумен тръбен преход Ø 40 - 50 мм или Ø 63 - 75 мм
Приложение	За външно гладки неизолирани тръби, с външен диаметър Ø 160 - 165 мм, напр. канални тръби	За външно гладки неизолирани тръби или кабели, с външен диаметър Ø 63 - 75 мм	За външно гладки неизолирани тръби или кабели, с външен диаметър Ø 40 - 50 мм	За 2 външно гладки неизолирани тръби или кабели, с външен диаметър Ø 40 - 50 мм или Ø 63 - 75 мм, напр. подаваща и връщаща вода от термопомпи

Продукти

Продукт	HL800/160	HL801	HL801V...	HL804H(/50)(/110)
Описание	Двоен битумен тръбен преход Ø 40 - 50 мм или Ø 63 - 75 мм	Универсален редуктор	Преходен щуцер	Битумен тръбен преход DN50 или DN110
Приложение		За преминаване до 4 неизолирани тръби или кабели 8-52 мм. Да се използва само в комбинация с HL800/160 и HL801V !	За външно гладки неизолирани тръби или кабели Ø 8-52 мм. Да се използва само в комбинация с HL800/160 и HL801V !	За външно гладки неизолирани, вертикални тръби, с външен диаметър Ø 50 и 110 мм

Принадлежности

Продукт	HL801R	HL801B
Описание	Редуциращ щуцер	Стопер
Приложение	За редуциране на отвор, за да могат да се провеждат тръби или кабели с по-малък диаметър	За затваряне на погрешно направен отвор в HL801

HL800 Битумен тръбен преход - монтаж

1. Тръба с накрайник муфа, стена с битумен грунд

2. Пъха се битумния преход в тръбата

3. ... и се избутва до стената

4. Завива се осигурителния капак/гайка

5. Битумната мембрана се заварява газопламъчно

6. Затегнете допълнително осигурителния капак/гайка. Следва полагане на слоеве битумни мембрани

HL801 Универсален редуктор - Монтаж

1. HL800/160 се монтира към сградата и се свързва към сградната битумна хидроизолация

2. Избират се подходящите преходни щуцери, в зависимост от броя и диаметъра на желаните тръби/кабели и се отварят необходимите отвори

3. Свържете щуцерите към редуктора, затегнете винтовете

4. HL801 - редуктора с фиксираните преходни щуцери поставете в подготвения тръбен преход (HL800/160), притегнете осигурителния капак/гайка на тръбния преход HL800/160

5. Прекарайте съответните тръби/кабели през подходящите щуцери, затегнете притискащите гайки на щуцерите

6. Готово!

HL Хидроизолиране на сгради - Продукти - Преглед

HL800 Тръбен преход с битумна мембрана

Данни

Материал	Каучук/битуми/PP
Свързване	HL800/110: Ø 110 - 115 mm HL800/125: Ø 125 - 130 mm HL800/160: Ø 160 - 165 mm HL800/63-75: Ø 63 - 75 mm HL800/40-50: Ø 40 - 50 mm HL800/32: Ø 30 - 34 mm
Тестван за водоплътност	6 м воден стълб
Препоръчва се за	Битумни мастици, полимербитумни мембрани
Допълнителна информация	Перфектната връзка между тръба и хидроизолация се грижи за 100% водоплътност

За точно специфициране на необходимите материали и принадлежности, използвайте нашия КАЛКУЛАТОР на www.hl.at: Продукти / Ръководство за монтажи / Калкулатор за необходимите ...

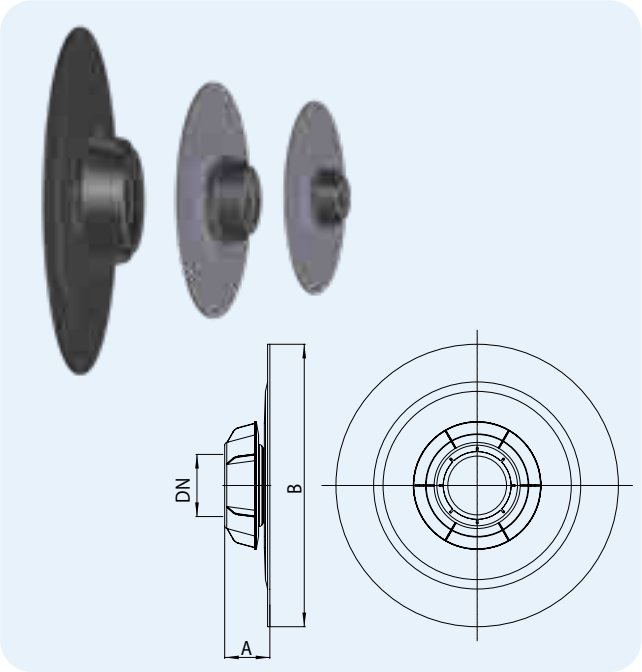

	DN	A	B
HL800/32	32	55 mm	400 mm
HL800/40-50	40/50	57 mm	400 mm
HL800/63-75	63/75	57 mm	380 mm
HL800/110	110	80 mm	500 mm
HL800/125	125	80 mm	500 mm
HL800/160	160	80 mm	560 mm

HL-Nr.	Размер	Материал	Тегло	EAN	Бр./опак.
800/32	DN32	битуми	810 г	+003686	1
800/40-50	DN40/50	битуми	810 г	+038305	1
800/63-75	DN63/75	битуми	920 г	+038275	1
800/110	DN110	битуми	1800 г	+021598	1
800/125	DN125	битуми	1900 г	+028276	1
800/160	DN160	битуми	2200 г	+021611	1

HL800.2/40-50 Двоен тръбен преход с битумна мембрана

Данни

Материал	Каучук/битуми/PP
Свързване	Ø 40 -50 mm
Тестван за водоплътност	6 м воден стълб
Препоръчва се за	Битумни мастици, полимербитумни мембрани
Допълнителна информация	Перфектната връзка между тръба и хидроизолация се грижи за 100% водоплътност, напр. подаваща и връщаща вода от термопомпи

За точно специфициране на необходимите материали и принадлежности, използвайте нашия КАЛКУЛАТОР на www.hl.at: Продукти / Ръководство за монтажи / Калкулатор за необходимите ...

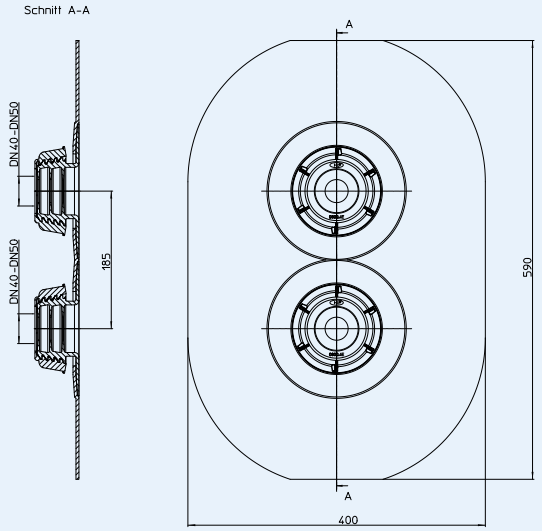

HL-Nr.	Размер	Тегло	EAN	Бр./опак.
800.2/40-50	DN40/50	1538 г	+03828	1

HL800.2/63-75 Двоен тръбен преход с битумна мембрана

Данни

Материал	Каучук/битуми/PP
Свързване	Ø 63 - 75 mm
Тестван за водоплътност	6 м воден стълб
Препоръчва се за	Битумни мастици/грундове, полимербитумни мембрани
Допълнителна информация	Перфектната връзка между тръба и хидроизолация се грижи за 100% водоплътност, напр. подаваща и връщаща вода от термопомпи

За точно специфициране на необходимите материали и принадлежности, използвайте нашия КАЛКУЛАТОР на www.hl.at: Продукти / Ръководство за монтажи / Калкулатор за необходимите ...

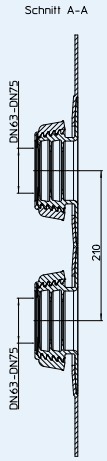

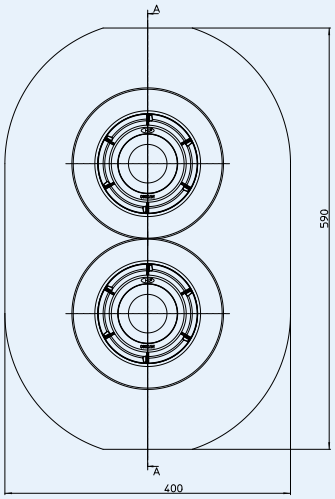

HL-Nr.	Размер	Тегло	EAN	Бр./опак.
800.2/63-75	DN63-75	1693 г	+03829	1

HL801 Универсален преходник за тръби и проводници с кръгло сечение от 8 - 52 мм

Данни

Материал	PP
Свързване	Ø 32/40/50/63 mm
Тестван за водоплътност	6 м воден стълб
Препоръчва се за	**Внимание: употребява се само в комбинация с тръбен преход HL800/160**
Допълнителна информация	Преходник от до 4 тръби и проводници с кръгло сечение, виж таблицата за бързо търсене

За точно специфициране на необходимите материали и принадлежности, използвайте нашия КАЛКУЛАТОР на www.hl.at: Продукти / Ръководство за монтажи / Калкулатор за необходимите ...

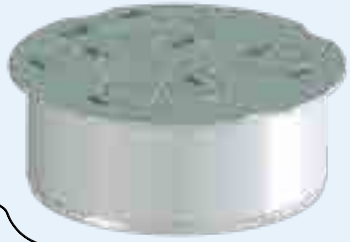

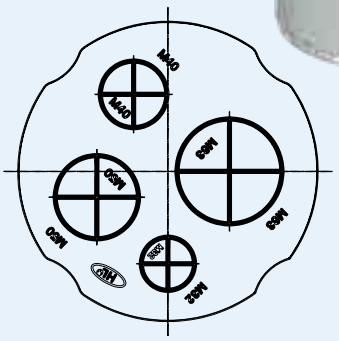

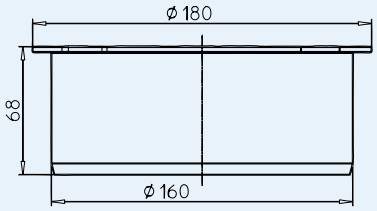

HL-Nr.	Размер Ø	Тегло	EAN	Бр./опак.
801	Ø M32/40/50/63	180 г	+028771	1

HL804H Тръбен преход с битумна мембрана

Данни

Материал	TPE, PP, битуми
Свързване	HL804H/50: Ø 50 mm HL804H/110: Ø 110 mm
Препоръчва се за	Фундаментни, междуетажни плочи и като тръбна хидроизолация за класове хидроизолации W4 и W5.
Допълнителна информация	Перфектната връзка между тръба и хидроизолация се грижи за 100% водоплътност

HL-Nr.	Размер Ø	Тегло	EAN	Бр./опак.
804H/50	DN50	1700 g	+003723	1
804H/110	DN110	1700 g	+003709	1

HL801V Преходни щуцери, подходящи за HL801

Данни

Материал	Полиамид
Свързване	HL801V/8-14 HL801V/10-17 HL801V/17-25 HL801V/22-33 HL801V/28-38 HL801V/32-44 HL801V/40-52
Тестван за водоплътност	6 m Воден стълб

За точно специфициране на необходимите материали и принадлежности, използвайте нашия КАЛКУЛАТОР на www.hl.at: Продукти / Ръководство за монтажи / Калкулатор за необходимите ...

HL-Nr.	Размер Ø	Тегло	EAN	Бр./опак.
801V/8-14	8 – 14 мм	30 г	+028795	1
801V/10-17	10 – 17 мм	30 г	+039240	1
801V/17-25	17 – 25 мм	50 г	+028818	1
801V/22-33	22 – 33 мм	90 г	+028825	1
801V/28-38	28 – 38 мм	130 г	+028832	1
801V/32-44	32 – 44 мм	180 г	+028849	1
801V/40-52	40 – 52 мм	230 г	+028856	1

HL801R Редуциращи щуцери, подходящи за HL801

Данни

Материал	Полиамид
Свързване	Редуцират от M 63 до M 25
Тестван за водоплътност	6 m Воден стълб

За точно специфициране на необходимите материали и принадлежности, използвайте нашия КАЛКУЛАТОР на www.hl.at: Продукти / Ръководство за монтажи / Калкулатор за необходимите ...

HL-Nr.	Редуцират от / на	Тегло	EAN	Бр./опак.
801R/M32-25	M32 – 25	15 г	+028863	1
801R/M40-25	M40 – 25	20 г	+028870	1
801R/M40-32	M40 – 32	20 г	+028887	1
801R/M50-25	M50 – 25	50 г	+028894	1
801R/M50-32	M50 – 32	50 г	+028900	1
801R/M50-40	M50 – 40	50 г	+028917	1
801R/M63-32	M63 – 32	90 г	+028924	1
801R/M63-40	M63 – 40	90 г	+028931	1
801R/M63-50	M63 – 50	90 г	+028948	1

HL801B Стопери, подходящи за HL801

Данни

Материал	Полиамид
Свързване	M32, M40, M50, M63
Тестван за водоплътност	6 m Воден стълб
Допълнителна информация	За затваряне на погрешно отворените места в универсалния редуктор HL801

За точно специфициране на необходимите материали и принадлежности, използвайте нашия КАЛКУЛАТОР на www.hl.at: Продукти / Ръководство за монтажи / Калкулатор за необходимите ...

HL-Nr.	Размер	Тегло	EAN	Бр./опак.
801B/M32	M32	15 г	+028955	1
801B/M40	M40	20 г	+028962	1
801B/M50	M50	50 г	+028979	1
801B/M63	M63	80 г	+028986	1

Таблица за избор на преходни, редуциращи щуцери и стопери - HL801 V/R/B

	M32		M40		M50		M63		
Ø									
8	HL801V/8-14 +	HL801R/M32-25	HL801V/8-14 +	HL801R/M40-25	HL801V/8-14 +	HL801R/M50-25	HL801V/8-14 +	HL801R/M63-32 +	HL801R/M32-25
9	HL801V/8-14 +	HL801R/M32-25	HL801V/8-14 +	HL801R/M40-25	HL801V/8-14 +	HL801R/M50-25	HL801V/8-14 +	HL801R/M63-32 +	HL801R/M32-25
10	HL801V/8-14 +	HL801R/M32-25	HL801V/8-14 +	HL801R/M40-25	HL801V/8-14 +	HL801R/M50-25	HL801V/8-14 +	HL801R/M63-32 +	HL801R/M32-25
11	HL801V/8-14 +	HL801R/M32-25	HL801V/8-14 +	HL801R/M40-25	HL801V/8-14 +	HL801R/M50-25	HL801V/8-14 +	HL801R/M63-32 +	HL801R/M32-25
12	HL801V/8-14 +	HL801R/M32-25	HL801V/8-14 +	HL801R/M40-25	HL801V/8-14 +	HL801R/M50-25	HL801V/8-14 +	HL801R/M63-32 +	HL801R/M32-25
13	HL801V/8-14 +	HL801R/M32-25	HL801V/8-14 +	HL801R/M40-25	HL801V/8-14 +	HL801R/M50-25	HL801V/8-14 +	HL801R/M63-32 +	HL801R/M32-25
14	HL801V/8-14 +	HL801R/M32-25	HL801V/8-14 +	HL801R/M40-25	HL801V/8-14 +	HL801R/M50-25	HL801V/8-14 +	HL801R/M63-32 +	HL801R/M32-25
15	HL801V/10-17 +	HL801R/M32-M25	HL801V/10-17 +	HL801R/M40-M25	HL801V/10-17 +	HL801R/M50-M25	HL801V/10-17 +	HL801R/M63-M32+	HL801R/M32-M25
16	HL801V/10-17 +	HL801R/M32-M25	HL801V/10-17 +	HL801R/M40-M25	HL801V/10-17 +	HL801R/M50-M25	HL801V/10-17 +	HL801R/M63-M32+	HL801R/M32-M25
17	HL801V/17-25	–	HL801V/17-25 +	HL801R/M40-32	HL801V/17-25 +	HL801R/M50-32	HL801V/17-25 +	HL801R/M63-32	–
18	HL801V/17-25	–	HL801V/17-25 +	HL801R/M40-32	HL801V/17-25 +	HL801R/M50-32	HL801V/17-25 +	HL801R/M63-32	–
19	HL801V/17-25	–	HL801V/17-25 +	HL801R/M40-32	HL801V/17-25 +	HL801R/M50-32	HL801V/17-25 +	HL801R/M63-32	–
20	HL801V/17-25	–	HL801V/17-25 +	HL801R/M40-32	HL801V/17-25 +	HL801R/M50-32	HL801V/17-25 +	HL801R/M63-32	–
21	HL801V/17-25	–	HL801V/17-25 +	HL801R/M40-32	HL801V/17-25 +	HL801R/M50-32	HL801V/17-25 +	HL801R/M63-32	–
22	HL801V/17-25	–	HL801V/22-33	–	HL801V/17-25 +	HL801R/M50-32	HL801V/17-25 +	HL801R/M63-32	–
23	HL801V/17-25	–	HL801V/22-33	–	HL801V/17-25 +	HL801R/M50-32	HL801V/17-25 +	HL801R/M63-32	–
24	HL801V/17-25	–	HL801V/22-33	–	HL801V/17-25 +	HL801R/M50-32	HL801V/17-25 +	HL801R/M63-32	–
25	HL801V/17-25	–	HL801V/22-33	–	HL801V/17-25 +	HL801R/M50-32	HL801V/17-25 +	HL801R/M63-32	–
26	–		HL801V/22-33	–	HL801V/22-33 +	HL801R/M50-40	HL801V/22-33 +	HL801R/M63-40	–
27	–		HL801V/22-33	–	HL801V/22-33 +	HL801R/M50-40	HL801V/22-33 +	HL801R/M63-40	–
28	–		HL801V/22-33	–	HL801V/28-38	–	HL801V/22-33 +	HL801R/M63-40	–
29	–		HL801V/22-33	–	HL801V/28-38	–	HL801V/22-33 +	HL801R/M63-40	–
30	–		HL801V/22-33	–	HL801V/28-38	–	HL801V/22-33 +	HL801R/M63-40	–
31	–		HL801V/22-33	–	HL801V/28-38	–	HL801V/22-33 +	HL801R/M63-40	–
32	–		HL801V/22-33	–	HL801V/28-38	–	HL801V/32-44	–	–
33	–		HL801V/22-33	–	HL801V/28-38	–	HL801V/32-44	–	–
34	–		–		HL801V/28-38	–	HL801V/32-44	–	–
35	–		–		HL801V/28-38	–	HL801V/32-44	–	–
36	–		–		HL801V/28-38	–	HL801V/32-44	–	–
37	–		–		HL801V/28-38	–	HL801V/32-44	–	–
38	–		–		HL801V/28-38	–	HL801V/32-44	–	–
39	–		–		–		HL801V/32-44	–	–
40	–		–		–		HL801V/32-44	–	–
41	–		–		–		HL801V/32-44	–	–
42	–		–		–		HL801V/32-44	–	–
43	–		–		–		HL801V/32-44	–	–
44	–		–		–		HL801V/32-44	–	–
45	–		–		–		HL801V/40-52	–	–
46	–		–		–		HL801V/40-52	–	–
47	–		–		–		HL801V/40-52	–	–
48	–		–		–		HL801V/40-52	–	–
49	–		–		–		HL801V/40-52	–	–
50	–		–		–		HL801V/40-52	–	–
51	–		–		–		HL801V/40-52	–	–
52	–		–		–		HL801V/40-52	–	–

За точно специфициране на необходимите материали и принадлежности, използвайте нашия КАЛКУЛАТОР на www.hl.at:
Продукти / Ръководство за монтажи / Калкулатор за необходимите ...